PILOT BURNER

点火烧嘴 SDB

广州思能

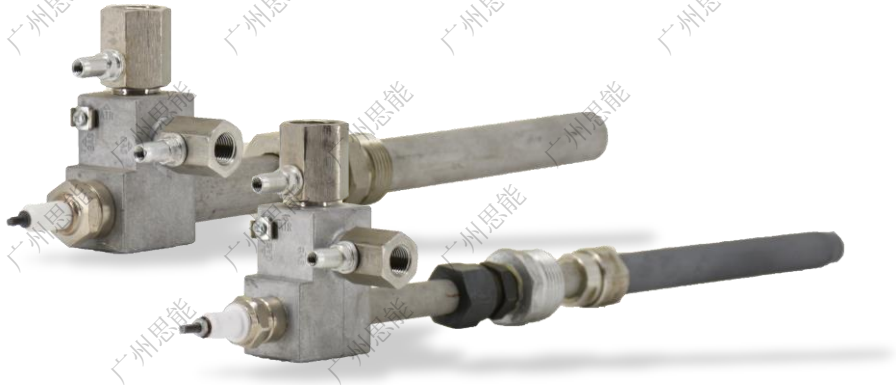

点火烧嘴 SDB

- 用于大功率烧嘴的安全点火
- 空气燃气分别接入，无回火风险，点火可靠安全
- 4个规格，1~8kW多种功率可选
- 电极直接点火，离子检测反馈
- 火焰刚性强，燃烧稳定

广州思能

产品应用

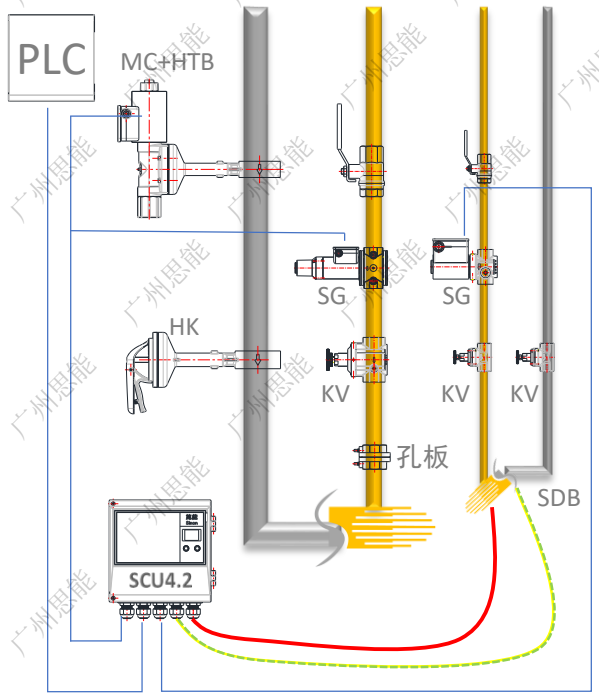

脉冲控制 ON/OFF

- 主烧嘴配置点火烧嘴，点火烧嘴燃气管路上配置燃气电磁阀SG，手动线性调节阀KV15/10，空气管路配置手动调节阀KV15
- 主烧嘴空气管路配置脉冲电磁蝶阀(MC+HTB)和手动调节蝶阀HK，烧嘴带有空气孔板
- 主烧嘴燃气管路配置燃气电磁阀SG和手动线性调节阀KV，阀组前需配置检修阀用于手动切断，阀组后进烧嘴前安装燃气双法兰孔板
- 烧嘴控制器SCU4.2控制根据系统控制信号点燃点火烧嘴并控制主烧嘴开闭，实现主烧嘴ON/OFF脉冲

产品应用

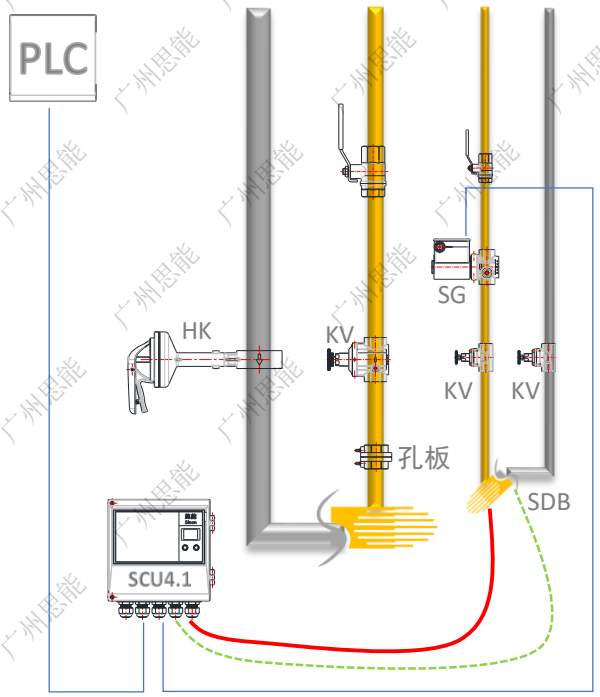

连续控制 CROSS LIMITED

- 主烧嘴配置点火烧嘴，点火烧嘴燃气管路上配置燃气电磁阀SG，手动线性调节阀KV15/10，空气管路配置手动调节阀KV15
- 主烧嘴空气管路配置手动调节蝶阀HK，燃气管路配置手动线性调节阀KV
- 烧嘴控制器SCU4.1控制根据系统控制信号点燃点火烧嘴并将点火成功信号回传回系统（PLC）
- 同一个控温区内所有点火烧嘴点燃后，系统（PLC）根据控温需求通过控温区主管路上流量计的反馈，调节管路上自动调节阀，从而实现主烧嘴功率的自动调节

规格选型

点火烧嘴

型号				SDB	1	N	-200
产品规格	1: 1~2kW	2: 2.5~4kW	3: 2.5~4kW(碳化硅）	4: 2~7kW			
燃气种类	N: 天然气	P: 液化气	T: 城市煤气	M: 混合煤气（仅SDB 4）			
导焰管长度	150	200	150+50*n				

广州思能

规格选型

SDB 1~2

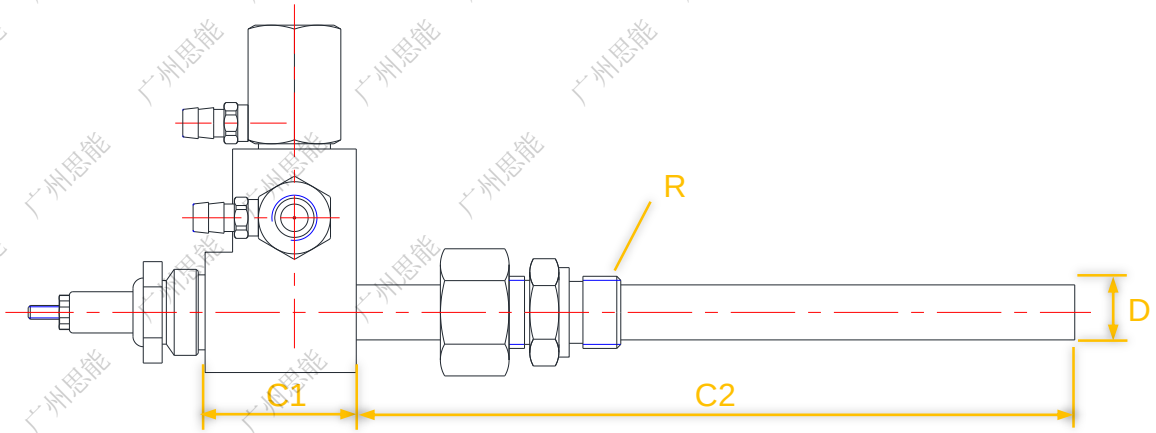

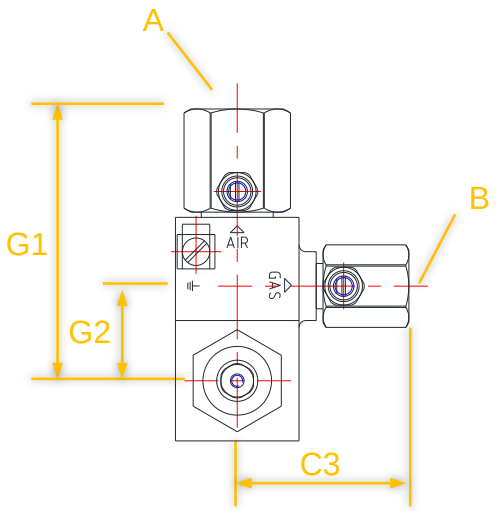

型号	规格	功率 kW	A	B	R	C1 mm	C2 mm	C3 mm	G1 mm	G2 mm	D mm
SDB	1	~1.5	Rp "	Rp "	G "	44	150+n*50	53	84	28	16
SDB	2	~2.5	Rp "	Rp "	G "	44	150+n*50	53	84	28	25

规格选型

SDB 3

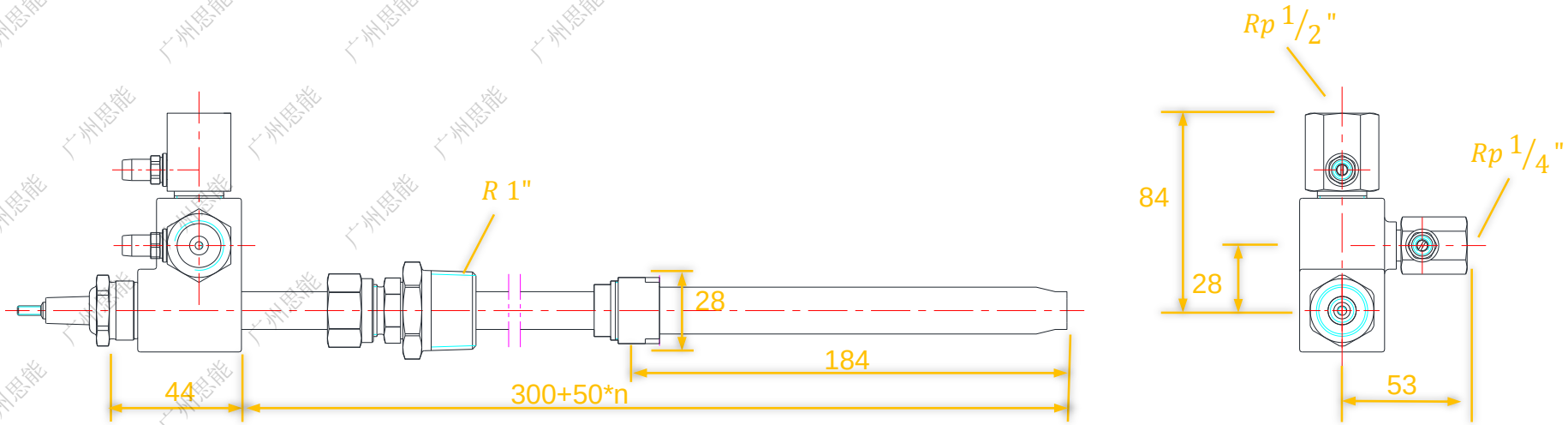

规格选型

SDB 4

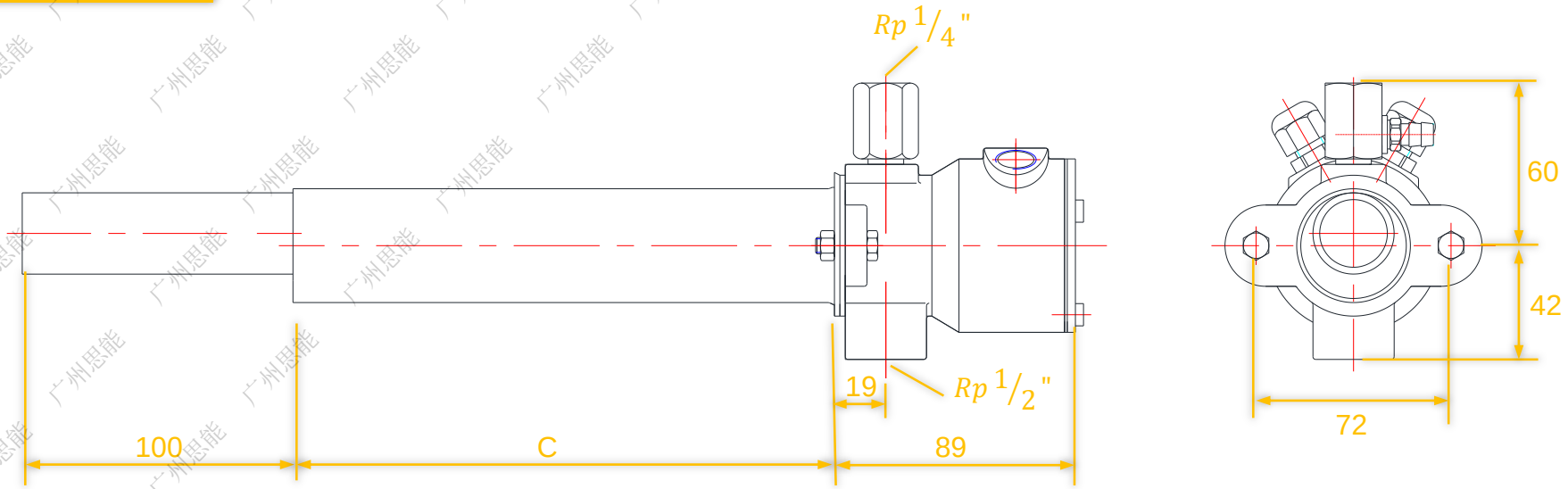

代码	尺寸（mm）					
C	150	200	300	400	500	600

技术参数

- 嘴前空气压力≥6kPa，燃气压力≥5kPa
- SDB 1~3采用单电极点火检测，SDB 4 采用双电极点火检测
- 稳焰器前导管温度不得超过燃气燃点，建议≤500℃
- SDB 1、SDB2、SDB4稳焰器后火焰导管周围温度最高1000℃，SDB 3最高可达1350℃

联系我们

广州思能燃烧技术有限公司

- 地址：广州市番禺区番禺大道北555号天安科技园内产业大厦1-308
- 电话：020-39388398
- 传真：020-39388310
- 网址：http://gzsinon.com

Edition 19.02.01
Copyright ©GUANGZHOU SINON All rights reserved
本公司对该资料拥有最终解释权，可能在未通知的情况下进行修改